fiche technique PANNE

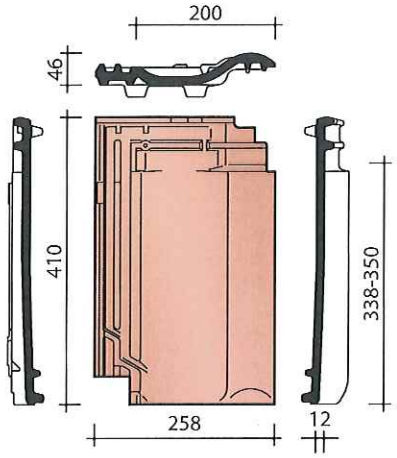

Définition:		Tuile en terre cuite à onde douce, double emboîtement latéral, double emboîtement de tête et pureau variable.
Pente minimale avec sous-toiture		
- Feece ou Fleece Plus:		20°.
- Fleece Premium:		15°, Sous réserve de prise en considération des indications reprises dans la brochure spécifique.
Distance de lattage:	±	338 - 350 mm [EN 1024]
Largeur utile:	±	200 mm [EN 1024]
Nombre de pièces/m²:	±	14,3 - 14,8
Poids par pièce:	±	3 kg
Poids par m²:	±	43 kg - 44,4 kg
Résistance à la flexion:	>	1200 N [EN 538]
Facteur d'imperméabilité:	≤	0,5 cm³/cm².d [EN 539-1]
Résistance au gel:		Ingélif [EN 539-2]
Nombre de pièces par palette:		256
Nombre de pièces par petite palette:		-
Poids par palette:	±	790 kg
Nombre de m² par palette:	±	17,66
Pose:		A joints droits

Vous pouvez télécharger ces informations et beaucoup d'autres, comme des cahiers de charges, sur notre site Internet: **www.koramic.com**

N°	DESCRIPTION	CODE REF.
1A	FAITIERE	1000
1B	ARETIER	1000
2A	FRONTON	1040
2B	ABOUT D'ARETIER	1060
3	TUILE DE RIVE GAUCHE	7080
	TUILE A DOUBLE BOURRELET	8050
4	TUILE DE RIVE DROITE	7090
11	TUILE FAITIERE UNIVERSELLE	2200
14	DEMI-TUILE	8010
15	TUILE SOUS-FAITIERE	8100
	PIECE DE SOUS-FAITAGE POUR TUILE DE RIVE GAUCHE OU TUILE A DOUBLE BOURRELET	8160
	PIECE DE SOUS-FAITAGE POUR TUILE DE RIVE DROITE	8161
16	KIT TUILE A DOUILLE + MITRON	8724
17	TUILE CHATIERE	8640
19	JONCTION	5330
	JONCTION	5610
24	FRONTON POUR TUILE FAITIERE UNIVERSELLE	2240

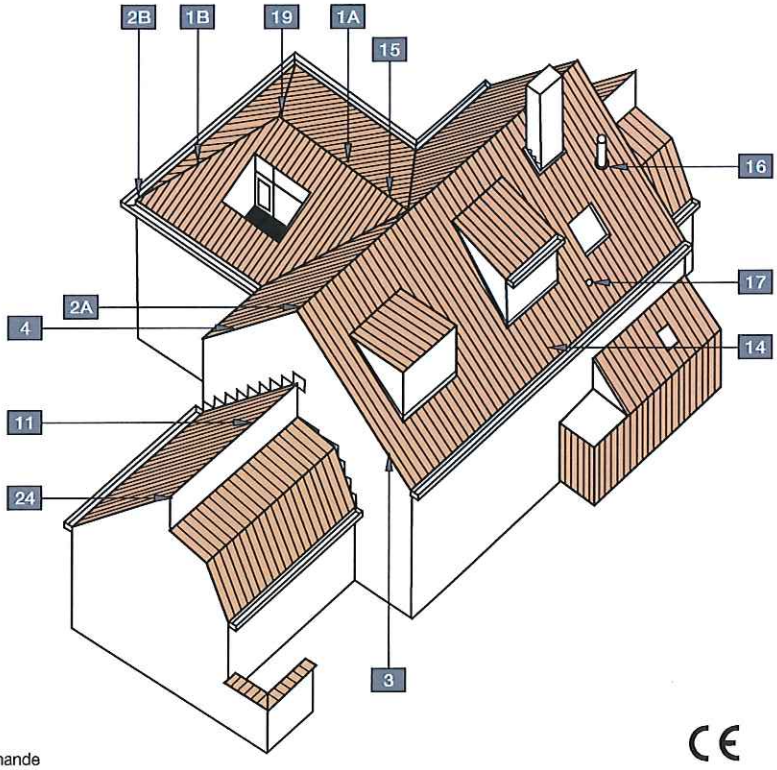

- marque de qualité NF
- conforme, sur base de la EN 1304, à la norme belge, néerlandaise et allemande

CE